SERVICE

Whirlpool Europe
Customer Services

AWZ 850

Whirlpool

Service Manual

Kondensations Wäschetrockner AWZ 850

Modell AWZ 850
Version 8575 850 01013

	Seite
Technische Daten	2 - 3
Ersatzteilliste	4
Explosionszeichnung	5 - 6
Anschlußplan	7
Stromlaufplan	8
Schließschema	9

Global White

Die vorliegenden Serviceunterlagen sind ausschließlich für technisch qualifizierte Fachkräfte bestimmt, welche mit den entsprechenden einschlägigen Sicherheitsvorschriften vertraut sind.

Date: 09.02.2004
Document-No.: 4812 713 13615

Änderungen vorbehalten

Technische Daten

Abmessungen

Höhe	85	cm
Breite	59,5	cm
Tiefe	60	cm

Gewicht

Brutto Gewicht	40	kg
Netto Gewicht	38	kg

Umgebungstemperatur

Zimmertemperatur max.	35	°C
Zimmertemperatur min.	5	°C

Luftfeuchtigkeit (Aufstellort)

Relative Luftfeuchtigkeit max.	95	%

Elektrische Anschlüsse

Spannung	230	V
Frequenz	50	Hz
Anschlußwert	2,19	kW
Absicherung	10	A

Trommeldaten

Volumen	112	l
Trommeldrehzahl	57 ± 2	UPM

Luftdurchsatz

Umluft	200 +10/ -30 m^3 /h
Kühlluft	180 +10/ -30 m^3 /h

Beladung

Baumwolle	5,0	kg
Pflegeleicht	2,5	kg

Kondenswasserentleerung

Kondenswasserbehälter	2,9	l

Wasserschlauch

Innendurchmesser	8 - 10	mm
Schlauchlänge	1,5	m
Schlauchlänge max.	2,5	m
Abpumphöhe max.	1,0	m

Elektrische Bauteile

Heizung

Typ	IRCA 1T.8294004	
Nennspannung	230 +10%/ -15% V	
Nennleistung	1900	W ± 5%
Heizungswiderstand	25,2 - 28,4Ω	

Thermostate

Flusenthermostat (in Heizung) TH 1.2

Einschalttemperatur	165 ± 10	°C
Ausschalttemperatur	210 ± 9	°C
Farbcode	Grün	

Sicherheitsthermostat (in Luftführung) TL

Einschalttemperatur	<-35	°C
Ausschalttemperatur	260 ± 10	°C

Abluftthermostat (im Luftkanal) TH 1.1

Einschalttemperatur	68 ± 3	°C
Ausschalttemperatur	83 ± 3	°C

Programmsteuerung

Typ	Elektromechanisch Invensis EC 4795	
Nennspannung	230 +10%/ -15% V	
Frequenz	50	Hz
Anzahl der Schritte	60	
Stop	01	
Heizdauer (138 min.)	02 - 51	
Abkühlphase (9 min.)	52 - 54	
Knitterschutz (9 min.)	55 - 57	
Knitterschutz + Pumpen (3 min.)	58	
Stop	59 - 60	
Umgebungstemperatur	bis 85	°C
Lagertemperatur	bis 85	°C

Antriebs- und Gebläsemotor

Typ	1-Phasen Asynchronmotor	
Spannung	230 +10%/ -15% V	
Frequenz	50 ± 3	Hz
Anschlussleistung	285	W ± 7%
Wicklungswiderstände		
Hauptwicklung (2 - 3)	18,8	Ω ± 7%
Hilfswicklung (3 - 4)	18	Ω ± 7%
Nenndrehzahl Bei 5 kg Wäsche und 70 % Restfeuchte	2700	UPM
Betriebskondensator	10	µ F ± 10%

Technische Daten

Funkentstörfilter

Typ	ISKRA KPB 7325	
Spannung max.	275	V
Nennkapazität	0.25 µ F X1 + 2 x 0.022 µ F Y2 + 1MΩ	

Kondensatpumpe

Typ	1-Phasen Synchronmotor MES 30.95635...	
Spannung	220/240 +10%/ -15%	V
Frequenz	50	Hz ± 0,5%
Widerstand	450	Ω ± 10%
Nennstrom	53	mA ± 10%
Strom bei blockierter Pumpe	140	mA ± 10%
Anschlußleistung	14 ± 2	W
Förderleistung (1,2 m)	2,6 ± 1,1	l/min
Drehzahl	3000	UPM

Mikroschalter (Pumpe)

Typ	Cherry D459	
Spannung	230 +10%/ -15%	V
Frequenz	50/60	Hz
Strombelastbarkeit	16	A

Start-/Türschalter

Startschalter (SST)		
Typ	2905-C Bitron	
Nennspannung	230	V ± 15%
Strombelastbarkeit	16	A
Türschalter (SD)		
Typ	S 16 Bitron	
Nennspannung	230	V ± 15%
Strombelastbarkeit	16	A

Drucktastenschalter

Schonen (SG)		
Nennspanung	230 +10%/ -15%	V
Strombelastbarkeit	16	A

Ersatzteilliste

Model	**AWZ 850**
Service No.	**857585001013**
Version	**857585001013**

Pos. Nr.	12NC Code	Beschreibung
004 0	**4812 440 19718**	Boden
011 0	**4812 500 18054**	Fuss
012 0	**4812 528 78033**	Rolle
012 1	**4812 528 98003**	Drehstift vorn + Rolle
012 2	**4812 520 28068**	Drehstift hinten
021 0	**4812 440 69246**	Frontblende Farbe GW
022 0	**4812 440 10866**	Seitenplatte GW
024 0	**4812 440 19708**	Rueckwand
030 0	**4812 440 10868**	Arbeitsplatte R2 VBL GW
033 0	**4812 310 18582**	Kit Abdeckung
034 0	**4812 417 78015**	Befestigung Arbeitsplatte
053 0	**4812 440 89048**	Klappe komplett GW
053 2	**4812 417 28061**	Schliesshebel Sockelleiste
053 3	**4812 417 28089**	Verschluss Sockelleiste GW
053 4	**4812 440 89049**	Sockelblende WH GW
065 4	**4812 325 18008**	Isolation Verkleidung
100 0	**4812 440 10871**	Tuer R2 VBL GW
131 1	**4812 271 38463**	Tuerverriegel. system GW
133 0	**4812 417 28096**	Haken GW
133 2	**4812 417 28056**	Verschluss Taschensieb
191 0	**4812 466 68607**	Tuerdichtung
204 0	**4812 466 38014**	Schutz Beruehrung
220 0	**4812 418 18177**	Trommel kpl.SS
223 0	**4812 418 89017**	Mitnehmer GW
261 0	**4812 418 79821**	Einschubgeh. f.Wasserbeh.
271 0	**4812 358 18164**	Riemen,Antrieb H7 CD RO
273 0	**4812 358 18055**	Spannrolle
275 0	**4812 492 68129**	Feder
291 0	**4812 466 68561**	Dichtung vorn
291 2	**4812 466 68562**	Dichtung hinten
301 0	**4812 452 10507**	Schalterleiste kpl. AWZ 850
331 0	**4812 414 58207**	Knopf,Timer WH,CD,TS GW
332 0	**4812 276 18441**	Drucktaste Opt/Start GW
339 0	**4812 413 48305**	Adapter f. Knopf
344 0	**4812 464 48116**	Halter
351 0	**4812 134 48227**	Signallampe
401 0	**4812 361 18291**	Motor inkl. Luefterrad
401 1	**4812 401 18421**	Klemme Motor
401 2	**4812 401 18229**	Klemme Motor
420 0	**4812 121 18144**	Kondensator 10 µ F
421 0	**4812 121 18161**	Entstoerfilter
430 0	**4812 360 58212**	Pumpenabdeckung + Pumpe
443 0	**4812 361 18292**	Geblaese Rad
443 1	**4812 361 18293**	Luefterrad Geblaese
443 2	**4812 290 88066**	Klemme Luefterrad
456 0	**4812 310 18585**	Heizelement Kit 1900W
490 0	**4812 321 18044**	Netzkabel o.Stecker 5m 4x1
490 1	**4812 321 28367**	Zugentlastung
492 1	**4812 401 18195**	Klammer f.Erdung
500 0	**4812 328 18175**	Timer EC 4795 M2(IRCA)
557 0	**4812 282 08008**	Thermostat Auslauf
557 1	**4812 282 98005**	Dichtung Thermostat
564 0	**4812 259 28681**	Thermostat Kit
621 0	**4812 276 18309**	Schalter Start/Stop
621 2	**4812 276 18278**	Schalter Schonen

Pos. Nr.	12NC Code	Beschreibung
631 0	**4812 271 38396**	Mikroschalter f. Pumpe
631 1	**4812 360 18476**	Schwimmer
631 2	**4812 360 58093**	O-Ring Schwimmer
633 0	**4812 276 18248**	Schalter Start
633 1	**4812 276 18422**	Stift Start reset GW
653 1	**4812 047 28001**	Lichtleiter WH VBL
692 0	**4812 210 58035**	Halterung Sensor GW
707 9	**4812 530 48165**	Rohr Einlauf
740 0	**4812 511 48226**	Waermetauscher H3
741 0	**4812 440 08003**	Geblaese Kaltluft
741 1	**4812 530 48244**	Abdeckung Gebläsegehaeuse
743 0	**4812 530 48629**	Luftfuehrung ohne Loch GW
743 1	**4812 530 48254**	Heizkanal SS
743 3	**4812 530 48239**	Abdeckung Geblaese
743 4	**4812 464 48122**	Abdeckplatte
743 8	**4812 466 88519**	Dichtung f. Geblaese
750 0	**4812 418 79823**	Wasserbehaelter kondenswasser 3,8l
750 1	**4812 530 28856**	Wasserfuehrung
751 1	**4812 418 88044**	Ablaufschacht
751 2	**4812 401 18472**	Klemme Ablaufschacht
751 3	**4812 271 18014**	Abdeckung Wasserweiche
761 0	**4812 480 58322**	Filter Tasche GW
781 0	**4812 530 28243**	Ablaufschlauch extern 1,5 m
783 0	**4812 530 08003**	Schlauch inflow
783 1	**4812 530 08009**	Schlauch Reflow lang
783 2	**4812 530 08001**	Schlauch Pumpe
794 0	**4812 466 88523**	Dichtung Abluft, unten
794 1	**4812 466 28108**	Dichtung Heizungskanal
794 2	**4812 466 98935**	Dichtmanschette Heizungshalterung
794 3	**4812 466 98937**	Dichtmanschette
794 4	**4812 466 68547**	Dichtung , Taschensieb
900 1	**4812 290 88053**	Klammer
902 2	**4812 256 38004**	Halter Heizung
903 0	**4812 532 28028**	Clip Kabel
903 1	**4812 401 18228**	Befestigung
910 1	**4812 502 48347**	Blechschraube 3,5x14SSI
910 5	**4819 502 38265**	Schraube VAB 4,5x20
910 8	**4812 502 48348**	Schraube ST 4,2X 11
912 3	**4812 502 18369**	Schraube A2F M4x6
912 4	**4812 502 48015**	Schraube 4,0x16-TORX
922 0	**4812 532 58005**	Sicherungsring
922 1	**4812 532 58007**	Sicherungsring
950 1	**4812 466 88517**	Dichtung Wassertank
952 3	**4812 466 88522**	Dichtung Sensor
962 0	**4812 466 38012**	Schutz Motor

Explosionszeichnung

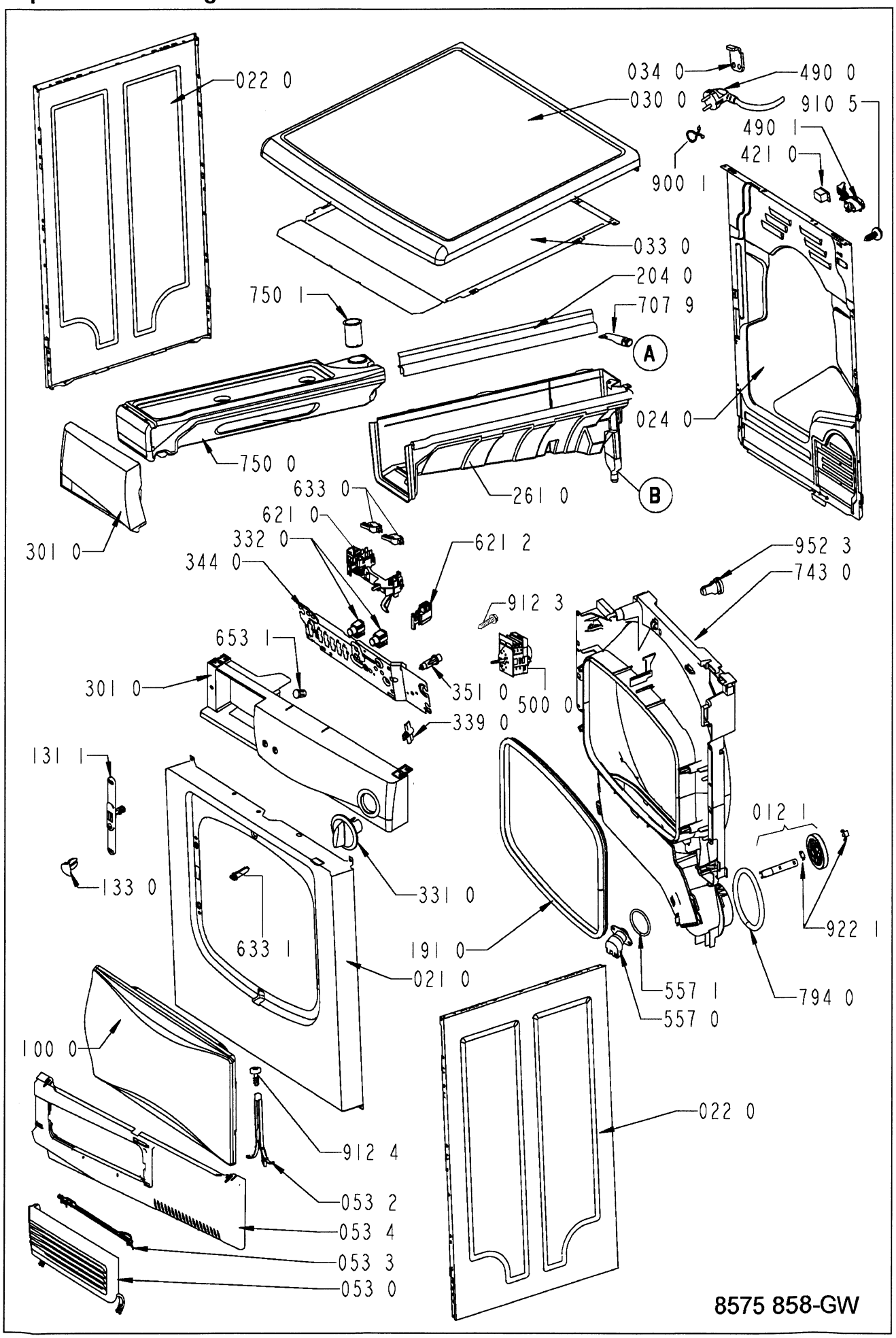

Explosionszeichnung

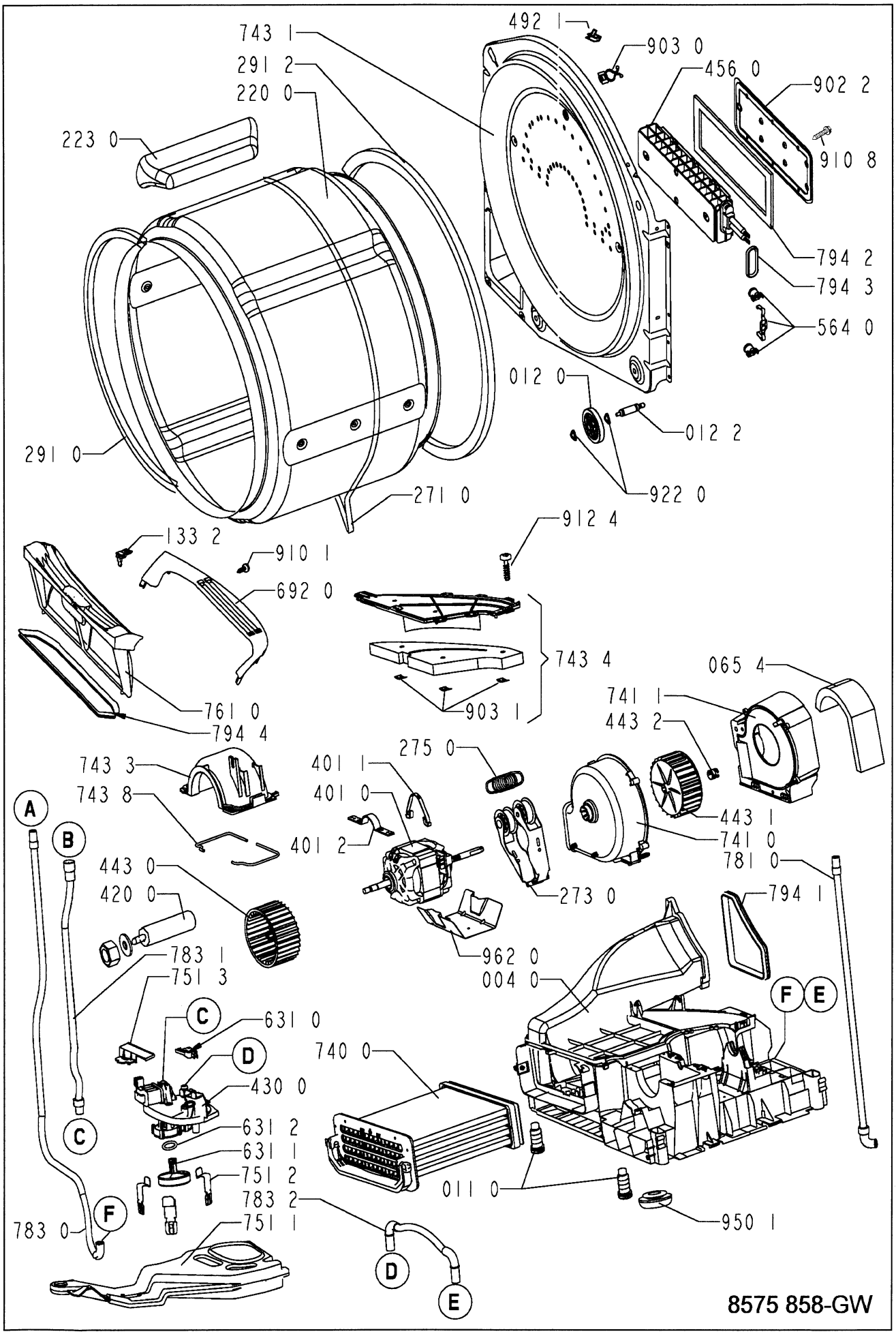

Anschlußplan

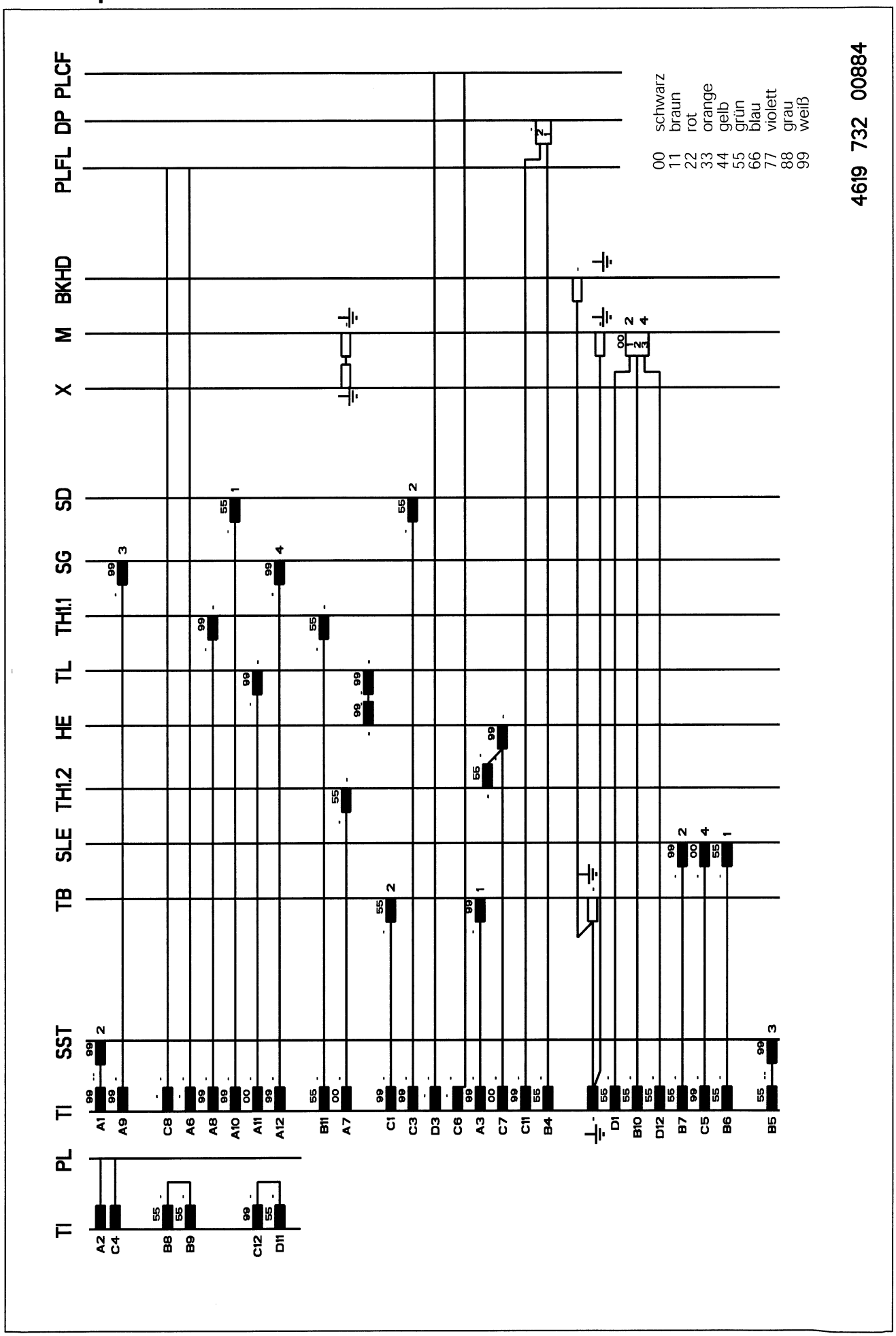

Stromlaufplan

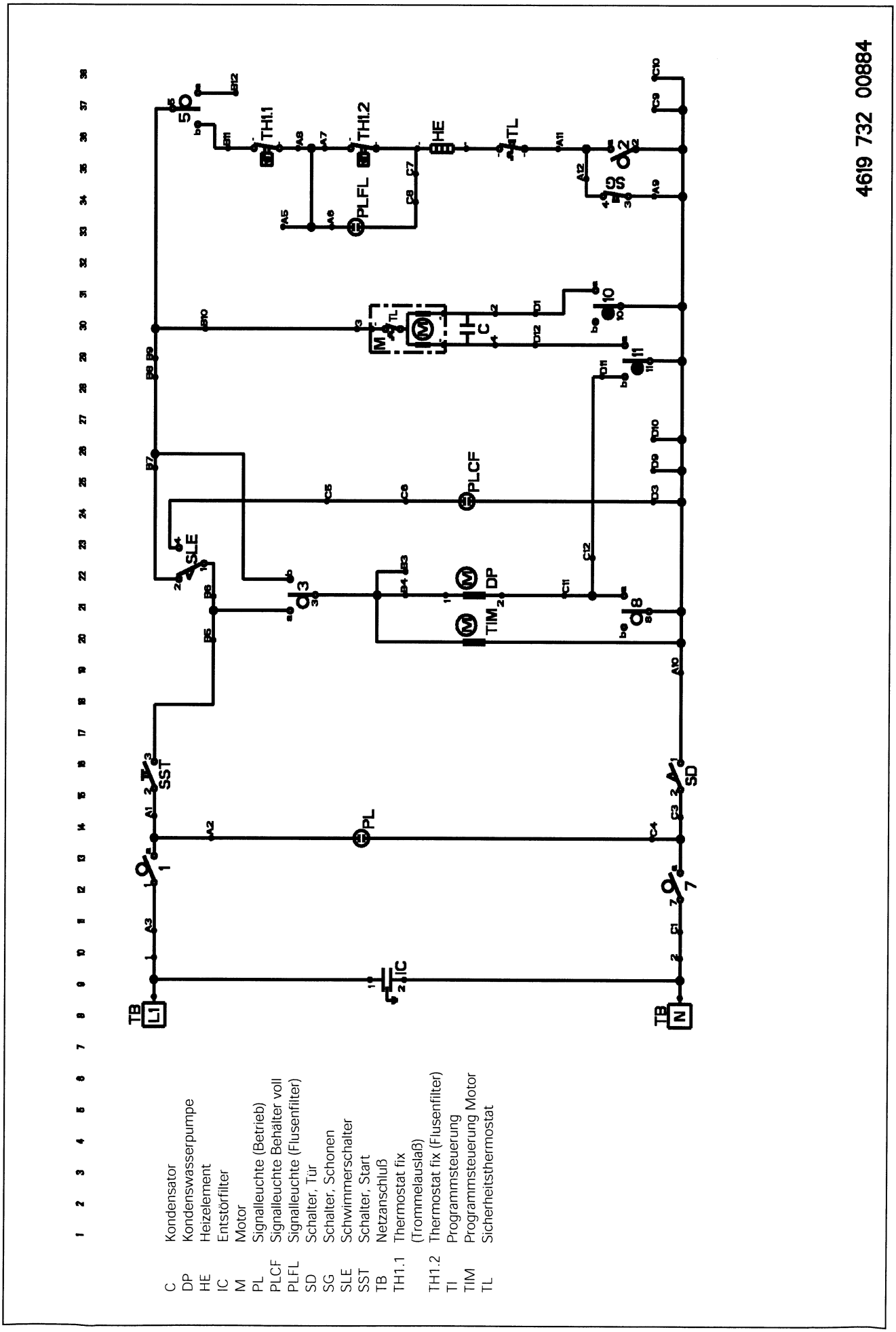

C Kondensator
DP Kondenswasserpumpe
HE Heizelement
IC Entstörfilter
M Motor
PL Signalleuchte (Betrieb)
PLCF Signalleuchte Behälter voll
PLFL Signalleuchte (Flusenfilter)
SD Schalter, Tür
SG Schalter, Schonen
SLE Schwimmerschalter
SST Schalter, Start
TB Netzanschluß
TH1.1 Thermostat fix (Trommelauslaß)
TH1.2 Thermostat fix (Flusenfilter)
TI Programmsteuerung
TIM Programmsteuerung Motor
TL Sicherheitsthermostat

Schließschema

	ZEITSCHRITT	KONTAKTBOX	KONTAKTNUMMER	KONTAKTPOSITION	FREQUENZ	1	2	3	4	5	6	7	8	9	10	11	12	13	14	15	16	17	18	19	20	21	22	23	24	25	26	27	28	29	30	31	32	33	34	35	36	37	38	39	40	41	42	43	44	45	46	47	48	49	50	51	52	53	54	55	56	57	58	59	60
FUNKTIONEN	TROCKNEN				50 Hz																																																																			
	ABKUEHLENN				50 Hz																																																																		
	KNITTERSCHUTZ				50 Hz																																																																		
HEIZUNG	HEIZUNG EIN		5b																																																																			
	HEIZUNG EIN		2a																																																																		
	SCHONEN AUS																																																																			
	NETZ 1		1a																																																																		
	NETZ 2		7a																																																																		
	TIMERMOTOR		3a																																																																		
	TIMERMOTOR		3b																																																																		
	SUMMER		5a																																																																		
	SCHONEN		2a																																																																		
	HEIZUNG		5b																																																																		
	TROMMEL LINKS		11a																																																																		
	TROMMEL RECHTS		10a																																																																		
	PUMPE		8a																																																																		
	ZEITSCHRITT																																																																				
	ZEIT					3"	3"	3"	3"	3"	3"	3"	3"	3"	3"	3"	3"	3"	3"	3"	3"	3"	3"	3"	3"	3"	3"	3"	3"	3"	3"	3"	3"	3"	3"	3"	3"	3"	3"	3"	3"	3"	3"	3"	3"	3"	3"	3"	3"	3"	3"	3"	3"	3"	3"	3"	3"	3"	3"	3"	3"	3"	3"	3"	3"	3"	3"	3"	3"
	PUMPE		11b																																																																		
	TROMMEL LINKS		11a																																																																		
	TROMMEL RECHTS		10a																																																																		

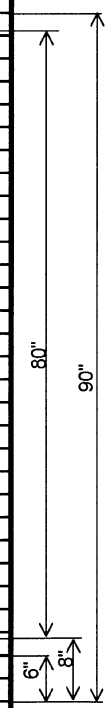

4619 710 26512

ALLE WERTE ± 1"